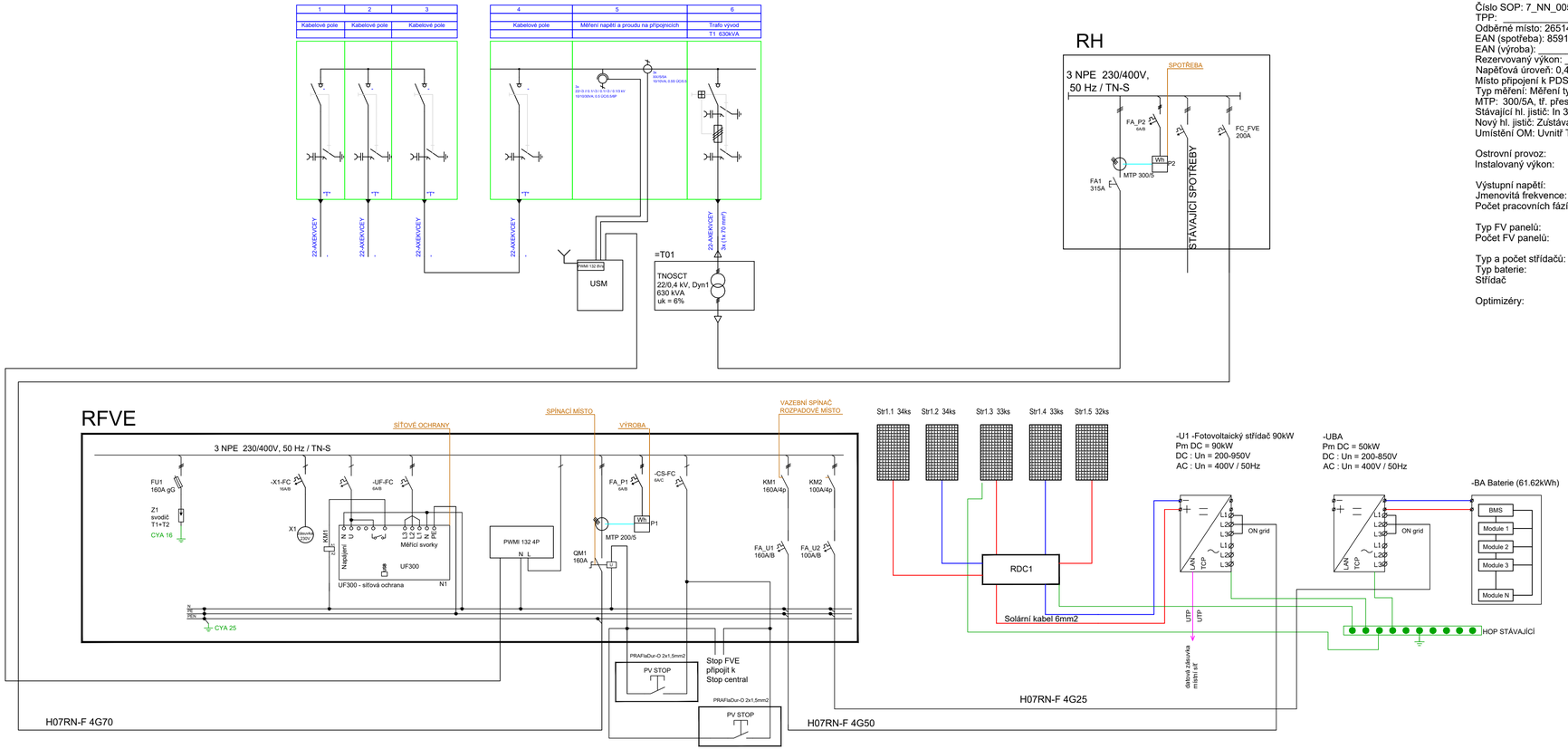

FV zdroj - FVE Domov seniorů

PDS: ČEZd, a.s.
Číslo SOP: 7_NN_00516622
TPP:
Odběrné místo: 2651412
EAN (spotřeba): 859182400505595631
EAN (výroba): _____
Rezervovaný výkon: _____
Napěťová úroveň: 0,4 kV
Místo připojení k PDS: Napěťová hladina 0,4kV
Typ měření: Měření typu B, měření bude provedeno jako převodové
MTP: 300/5A, tř. přesnosti 0,5S
Stávající hl. jistič: In 315A/3P = Ir 315A/3P
Nový hl. jistič: Zůstává stávající
Umístění OM: Uvnitř TS PR_3032

Ostrovní provoz: NE
Instalovaný výkon: 99.60 kWp

Výstupní napětí: 3x400V
Jmenovitá frekvence: 50Hz
Počet pracovních fází: 3

Typ FV panelů: **Fotovoltaický panel - 600Wp**
Počet FV panelů: 166 ks

Typ a počet střídačů: 1x Fotovoltaický střídač 90kW
Typ baterie: Baterie (61.62kWh)
Střídač 50 kW

Optimizéry: Všechny panely osazeny Fotovoltaický optimizer

Ochrany:
Typ: Externí síťové ochrany
Podpěťová: 1. stupeň – 0,7Un = 2,7s – okamžitá hodnota
2. stupeň – 0,45Un = 0,2s – okamžitá hodnota
Nadpěťová: 1. stupeň – 1,11Un = 0s – 10min. průměr
2. stupeň – 1,15Un = 5,0s – okamžitá hodnota
3. stupeň – 1,20Un = 0,1s – okamžitá hodnota
Podfrekvenční: Fn-2,5Hz = 47,5Hz, 0,1s
Nadfrekvenční: Fn+1,5Hz = 51,5Hz, 0,1s
Ochrany jsou připojeny na sdružené napětí.

Opětovné automatické připojení výrobny k distribuční soustavě nejdříve v okamžiku, kdy napětí v distribuční soustavě bylo v předcházejících minimálně 20 minutách bez přerušení v hodnotách odpovídajících napětí 85 - 110% jmen. hodnoty, frekvence 47,5 - 50,05 Hz.

Rozpadové místo externí síťpvé ochrany jsou kontakty hlavního jističe v rozvaděči RFVE.

Střídač zajišťuje funkce dle PPDS, Příloha 4. B:
Q(U), char. body X1=0,94, X2=0,97, X3=1,05, X4=1,08, čas.konst. 5s
P(f), pro fs=50,2Hz až 51,5Hz snížení Pn o 40%/Hz
P(U), char.body U1/Un=109%,U2/Un=110%, U3/Un=111%, čas.konst. 5s
Překlenutí poruchy při krátkodobém nadpětí (HVRT). Výrobní modul zůstává připojen, pokud napětí na vývodech nepřekročí horní mez rozsahu napětí pro trvalý provoz až do úrovně 120% dohodnutého napětí po dobu 1 sekundy a 115% deklarovaného napětí po dobu 60 sekund.

Regulace činného výkonu ve stupních 0-100% Pn

Výrobna neumožňuje ostrovní provoz.

Č. REV:	DATUM REVIZE:		ZAPRACOVAL:

KEROSIN	VYPRACOVAL: KEROSIN s.r.o.	ZODPOVĚDNÝ PROJEKTANT: Ing. Zdeněk Tulis	AUTORIZACE:
NÁZEV AKCE:	FVE Domov seniorů		
INVESTOR:	EKOLTES Hranice a.s., Zborovská 606, Hranice I-Město, 753 01 Hranice,IČO:61974919		
MÍSTO STAVBY:	Jungmannova 1805, 75301 Hranice I-Město, Olomoucký Kraj, Česko		
STUPEŇ:	Dokumentace pro výběr zhotovitele		
OBJEKT:	Domov seniorů	DATUM: 9/2025	MĚŘÍTKO:
PROFESE:	Silnoproudá elektroinstalace FVE	Č. ZAKÁZKY 2025074	POČET A4
VÝKRES/OBSAH :	Jednopólové schéma	ČÍSLO VÝKRESU: D2.1.002	PARÉ:

Format A4x4 297x841